BESTRAY

排水トラップシリーズ

ベストレイ

シナネンは、自社の洗濯機防水パンに使用できる
機能的な製品をオプション製品で豊富に取揃えております。

泡逆流防止ヨコ引き排水トラップ

特許出願中

品　　番：XT-G-SNW（スノーホワイト）

本体価格：オープン価格

※本体は透明になります。

最近の洗濯機は節水型で水の使用量が少なく、また洗剤の泡立ち性能も向上しています。排水時に多量の泡を含んだ水が流れるためある特定の条件が重なるとトラップ内から泡が逆流し洗濯機防水パンに溢れ出ることがあります。そこで今回は洗濯機防水パンへ泡の逆流を防ぐ業界初の「泡逆流防止排水トラップ」をご紹介します。

XT-G

寸法図

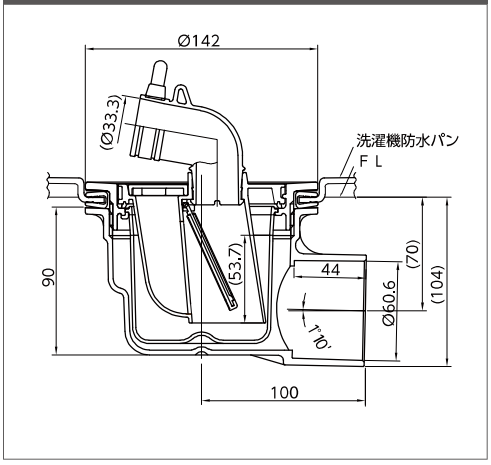

トラップ機構

洗濯機の排水時にはフラップ弁が閉じ、泡の逆流を防ぎます

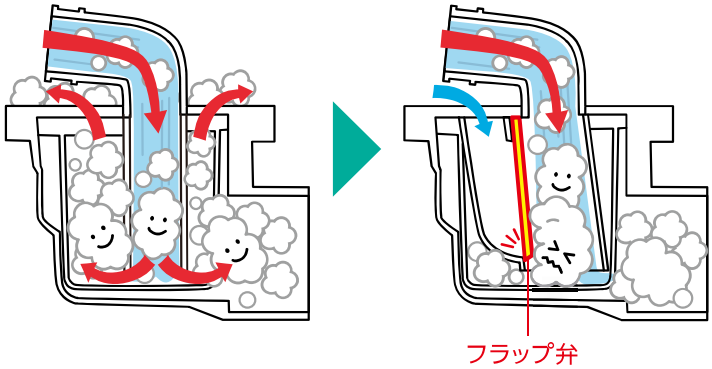

※弁が圧力で閉じて泡や水の逆流を防ぎます。

ワンタッチ目皿機能 対応

有色ヨコ引き排水トラップ

品　　番：XT-SNW（スノーホワイト）
　　XT-W（ホワイト）

本体価格：オープン価格

XT

寸法図

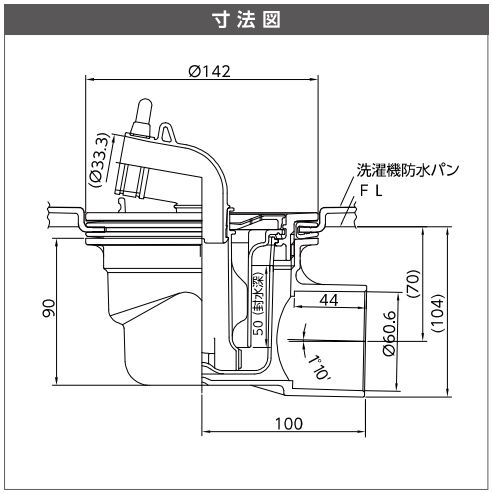

ワンタッチ目皿機能 対応

有色タテ引き排水トラップ

品　　番：YT-SNW（スノーホワイト）
　　YT-W（ホワイト）

本体価格：オープン価格

YT

寸法図

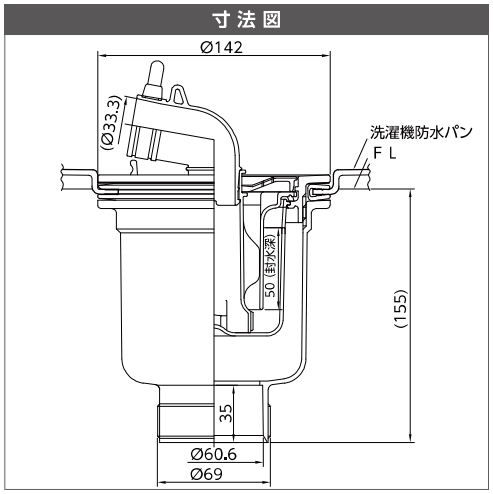

ワンタッチ目皿機能 対応

HSB-6464専用 透明ヨコ引き排水トラップ

特許出願中

品　　番：TRP-SN（スノーホワイト）□
本体価格：オープン価格

※本体は透明になります。

TRP-SN

寸法図

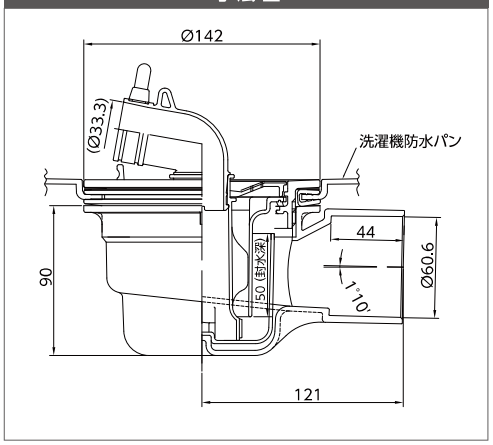

※当社HSB-6464SNWの専用トラップになっております。

ワンタッチ目皿機能 対応

透明ヨコ引き排水トラップ（XTタイプ）

品　　番：XT-C-SNW（スノーホワイト）□
　　XT-C-W（ホワイト）□
本体価格：オープン価格

※本体は透明になります。

XT-C

寸法図

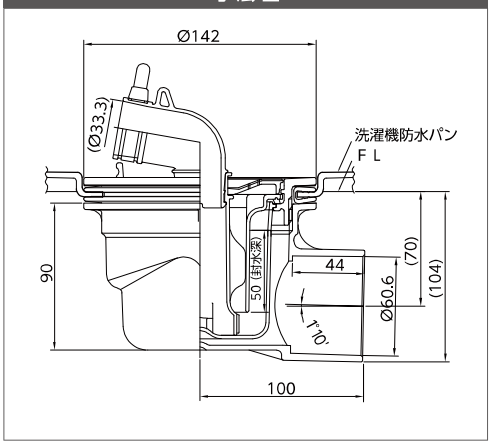

※透明トラップ（CTタイプ）に比べて配管との接続位置を下げている為、床の厚み※がある場合に適しております。（※35mm以下）

ワンタッチ目皿機能

■ 日頃のお手入れもラクラクです。

集合住宅の定期洗浄時や日頃のちょっとしたお掃除が簡単になります。エルボを取り付けたままワンタッチで目皿を取り出せることによって、お手入れがとっても簡単です。

※防水パンのお手入れやカバーを外して、洗濯機の下に手を入れるときは洗濯機が停止していることを確認し、洗濯機の電源のコンセントを抜いて安全確認してから清掃を行ってください。

透明ヨコ引き排水トラップ（CTタイプ）

品　　番：CT-SNW（スノーホワイト）□
　　CT-W（ホワイト）□
本体価格：オープン価格

※本体は透明になります。

CT

寸法図

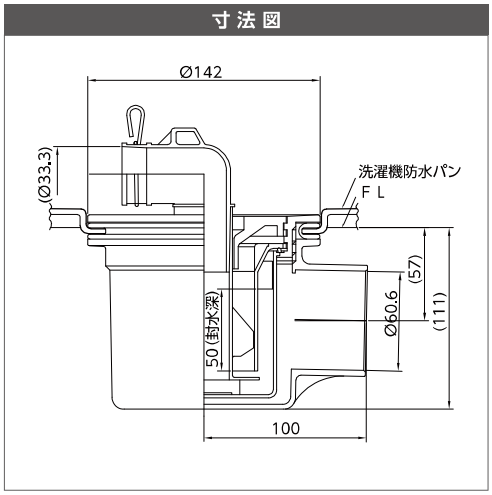

シナネン株式会社
SINANEN
〒108-6306
東京都港区三田三丁目５番27号
住友不動産三田ツインビル西館６階
TEL. 03-6478-7890
FAX. 03-6478-7891
https://www.sinanen-s.jp